Tarifs au 3 mai 2011 - Mise à jour le 1er juillet 2011
Année-modèle 2012

Das Auto.*

Nouveau Touran

*La Voiture.

Nouveau Touran

Sommaire

Principaux équipements de série par finition	Page 2
Tarif	Page 4
Tarif Business	Page 5
Finition Trendline	Page 6
Finition Confortline	Page 8
Finition CrossTouran	Page 9
Finition Carat	Page 10
Options	Page 11
Coloris et selleries	Page 20
Caractéristiques techniques	Page 22
Dimensions	Page 25
Offre de financement	Page 27
Offre de services	Page 28

Principaux équipements de série par finition

Trendline	– 7 Airbags – Climatisation – Correcteur électr. de trajectoire ESP, antiblocage ABS – Radio CD ‘RCD 210’ MP3 - 2 x 20W - 4 HP	– Régulateur de vitesse – Rétroviseurs électriques et dégivrants – Assistant de démarrage en côte – Vitres avant et arrière électriques
+ 2 170 €		
Confortline	– Climatisation automatique ‘Climatronic’ – Jantes en alliage léger ‘Sedona’ 6,5J X 16” et pneumatiques 205/55 R16 – Barres de toit anodisées – Pack ‘Visibilité’	– Aide au stationnement arrière – Radio CD ‘RCD 310’ MP3 - 4 x 20W - 8 HP – Volant multifonction cuir – Projecteurs antibrouillard avant
+ 2 940 €		
Carat	– Sellerie en Alcantara – Jantes en alliage léger 17” ‘Oakland’ et pneumatiques 225/45 R17 – Radionavigation ‘RNS 315’ - 4 x 20W - 8HP	– Park Assist 2.0 : Système d’assistance au stationnement en créneau et en bataille – Sièges avant Sport

Autre version

CrossTouran	– Climatisation automatique ‘Climatronic’ – Jantes en alliage léger ‘Fun Play’ 6,5J X 17 et pneumatiques 215/50 R17 à l’avant et 235/45 R17 à l’arrière – Sellerie ‘Fey’ – Pack ‘Visibilité’	– Aide au stationnement arrière – Radio CD ‘RCD 310’ MP3 - 4x20W - 8 HP – Volant multifonction cuir – Projecteurs antibrouillard avant

Tarif (TTC)

	Moteur	Puiss. réelle (ch)	Boîte de vitesse	Puiss. fiscale (CV)	Conso. mixte (L/100km)	Emission CO_2 mixte (g/km)	Bonus/ Malus (€)	Trendline (TR1)	Confortline (CF1)	CrossTouran (CR1)	Carat (KR1)
Essence	1.2 TSI	105	BVM6	6	6,4	149	neutre	**21 170 €**	**23 340 €**	–	–
	1.4 TSI	140	BVM6	8	6,8	159	+750	–	**25 110 €**	–	**28 050 €**
	1.4 TSI	140	DSG7	8	6,6	154	+200	–	–	–	**29 670 €**
Essence BlueMotion Technology	1.2 TSI	105	BVM6	6	5,9	139	neutre	**21 600 €**	**23 770 €**	–	–
Diesel FAP	1.6 TDI	90	BVM6	5	5,1	134	neutre	**22 840 €**	–	–	–
	1.6 TDI	105	BVM6	6	5,1	134	neutre	**24 150 €**	**26 320 €**	–	**29 260 €**
	1.6 TDI	105	BVM6	6	5,3	140	neutre	–	–	**27 120 €**	–
	1.6 TDI	105	DSG7	6	5,1	132	neutre	**25 770 €**	**27 940 €**	–	**30 880 €**
	1.6 TDI	105	DSG7	6	5,4	143	neutre	–	–	**28 740 €**	–
	2.0 TDI	140	BVM6	8	5,3	139	neutre	–	**27 680 €**		**30 620 €**
	2.0 TDI	140	BVM6	8	5,6	146	neutre	–	–	**28 480 €**	–
	2.0 TDI	140	DSG6	8	5,7	149	neutre	–	**29 300 €**	–	**32 240 €**
	2.0 TDI	140	DSG6	8	5,9	154	+200	–	–	**30 100 €**	–
	2.0 TDI	170	DSG6	10	5,7	151	+200	–	–	–	**33 390 €**
Diesel BlueMotion Technology FAP	1.6 TDI	105	BVM6	6	4,6	121	neutre	**24 580 €**	**26 750 €**	–	**29 440 €**
	1.6 TDI	105	DSG7	5	4,5	119	neutre	**26 200 €**	**28 370 €**	–	**31 060 €**
	2.0 TDI	140	BVM6	7	4,8	125(1)	neutre	**–**	**28 110 €**	–	**30 800 €**
	2.0 TDI	140	DSG6	8	5,2	135	neutre	–	**29 730 €**	–	**32 420 €**

(1) Le Touran TDI 140 BlueMotion Technology en version 7 places a un CO_2 de 127g

BlueMotion Technology :
La technologie BlueMotion permet de réduire les émissions de CO_2 et la consommation en carburant grâce au 'Start-Stop', à la récupération de l'énergie au freinage et à des rapports de boîtes de vitesses optimisés.

DSG :
Cette nouvelle génération de boîte séquentielle associe le confort d'une boîte automatique aux avantages d'une boîte manuelle.
En effet, les passages de rapports sont quasi instantanés et sans aucun à-coups. Grâce à son efficacité, elle permet également d'optimiser la consommation.
Deux modes de passages de vitesses sont disponibles : Automatique ou Manuel. En mode automatique, deux programmes de conduite sont proposés: Normal ou Sport.

Tarif Business (TTC)

	Moteur	Puiss. réelle (ch)	Boîte de vitesse	Puiss. fiscale (CV)	Conso. mixte (L/100km)	Emission CO_2 mixte (g/km)	Bonus/Malus (€)	Trendline Business	Confortline Business
Diesel FAP	1.6 TDI	105	BVM6	6	5,1	134	neutre	**25 200 €**	**27 020 €**
	1.6 TDI	105	DSG7	6	5,1	132	neutre	**26 820 €**	**28 640 €**
	2.0 TDI	140	BVM6	8	5,3	139	neutre	–	**28 380 €**
	2.0 TDI	140	DSG6	8	5,7	149	neutre	–	**30 000 €**
Diesel BlueMotion Technology FAP	1.6 TDI	105	BVM6	6	4,6	121	neutre	**25 630 €**	**27 450 €**
	1.6 TDI	105	DSG7	5	4,5	119	neutre	**27 250 €**	**29 070 €**
	2.0 TDI	140	BVM6	8	4,8	125(1)	neutre	**–**	**28 810 €**
	2.0 TDI	140	DSG6	8	5,2	135	neutre	–	**30 430 €**

Gamme Business Trendline :
Finition Trendline + Pack Access [W31] (RCD 310 (oblige l'accoudoir central) + Rampes de pavillon noires, Volant et Soufflet de levier de vitesses en cuir et autres matériaux)
+ Projecteurs antibrouillards [8WH] + Préparation Téléphone Bluetooth [9ZB]

Gamme Business Confortline :
Finition Confortline + Pack Business [W33] (RNS315 + Préparation Téléphone Bluetooth + Rétroviseurs extérieurs rabattables électriquement)
Ces finitions sont exclusivement réservées à la clientèle professionnelle.

(1) Le Touran TDI 140 BlueMotion Technology en version 7 places a un CO_2 de 127g

BlueMotion Technology :
La technologie BlueMotion permet de réduire les émissions de CO_2 et la consommation en carburant grâce au 'Start-Stop',
à la récupération de l'énergie au freinage et à des rapports de boîtes de vitesses optimisés.

DSG :
Cette nouvelle génération de boîte séquentielle associe le confort d'une boîte automatique aux avantages d'une boîte manuelle.
En effet, les passages de rapports sont quasi instantanés et sans aucun à-coups. Grâce à son efficacité, elle permet également d'optimiser la consommation.
Deux modes de passages de vitesses sont disponibles : Automatique ou Manuel. En mode automatique, deux programmes de conduite sont proposés: Normal ou Sport.

Finition Trendline

Équipements de série sur finition Trendline.

Sécurité	– Activation automatique des feux de détresse lors d'un freinage d'urgence – Airbag frontal avant (Airbag passager désactivable par clé) – Airbag rideaux pour les 1ère et 2ème rangées – Appuie-tête réglables en hauteur avec 'sécurité optimisée' sur les sièges conducteur et passager avant – Appuie-tête (3) réglables en hauteur sur la 2ème rangée de sièges (avec 'sécurité optimisée' sur les places latérales) – Ceintures de sécurité avant trois points à enrouleur, réglables en hauteur, avec prétensionneurs – Ceintures de sécurité (3) trois points sur la 2ème rangée de sièges (réglables en hauteur pour les places latérales) – Correcteur électronique de trajectoire ESP, amplificateur de freinage d'urgence BAS, système d'antiblocage des roues ABS, blocage électronique de différentiel EDS et antipatinage électronique ASR – Freins à disque ventilé à l'avant, freins à disque à l'arrière – Hill-Hold : Assistant au démarrage en côte grâce à une fonction anti-recul (maintien pendant 3 secondes après le relâchement de la pédale de frein) – Kit de réparation pour crevaison (compresseur 12V et bombe anti-crevaison) – Préparation pour fixation de siège enfants suivant norme 'Isofix' pour les 2 sièges extérieurs de la 2ème rangée – Protection antidémarrage Immotronic® – Protection piétons – Témoin avec avertisseur sonore d'oubli de ceinture de sécurité avant – Triangle de pré-signalisation
Extérieur	– Antenne intégrée à la vitre de custode arrière + antenne de toit type 'requin', inactive si absence de GPS – Baguettes latérales de protection et poignées noires – Calandre avec lamelles chromées – Jantes en acier 6J x 15 avec enjoliveurs intégraux et pneumatiques 195/65 R15 – Pare-chocs et boîtiers de rétroviseurs extérieurs dans la couleur de carrosserie – Rétroviseurs extérieurs incluant le rappel de clignotant – Vitres athermiques teintées vertes

Jantes 15" en acier

Autoradio 'RCD 210'

Climatisation

Espaces de rangement

Correcteur de trajectoire ESP

Volant 3 branches en cuir

Finition Trendline

Équipements de série sur finition Trendline.

Intérieur	– Cache-bagages amovible à enrouleur
	– Compartiment de rangement pour triangle de pré-signalisation dans la garniture du hayon arrière
	– Compartiment de rangement sous les sièges avant
	– Compartiment de rangement central avec 2 porte-boissons au-dessus de la planche de bord
	– Compartiment de rangement sous la planche de bord
	– Console centrale avec porte-boissons
	– Console de pavillon avec 2 compartiments de rangement
	– Œilletons (4) de fixation dans le coffre
	– Pack fumeur comprenant allume-cigare et cendrier
	– Porte-boissons à l'avant (2)
	– Porte-bouteille (1,0L) dans toutes les portes
	– Sellerie en tissu ‚Charly'
	– Siège central de la 2ème rangée rabattable avec fonction table
	– Trappes de rangement (2) dans le planché de la 2ème rangée
	– Siège conducteur avant réglable en hauteur
	– Sièges individuels (3) de la 2ème rangée réglables en longueur, rabattables et amovibles
	– Vide-poches de portières à l'avant et à l'arrière et dans le coffre

Confort	– Affichage de la périodicité d'entretien
	– Allume-cigare à l'avant
	– Avertisseur sonore de non-extinction des phares
	– Boîte à gants verrouillable et éclairée
	– Climatisation
	– Commande intérieure électrique de la trappe à carburant
	– Direction électromécanique à assistance variable en fonction de la vitesse
	– Eclairage bleu réglable sur les instruments et rouge sur les commandes
	– Eclairage de jour
	– Eclairage du coffre
	– Essuie-glace avant avec commande d'intermittence
	– Lave-essuie-glace arrière intermittent
	– Miroir de courtoisie éclairé sur les pare-soleil
	– Ordinateur de bord (avec témoin de température extérieure). Ordinateur de bord grand écran uniquement sur BlueMotion
	– Plafonnier à extinction temporisée
	– Prise 12 V dans le coffre
	– RCD 210 : Radio CD 4 haut-parleurs (2x20 W)
	– Régulateur de vitesse
	– Rétroviseurs extérieurs électriques et dégivrants, asphérique côté conducteur
	– Spots de lecture à l'avant et à l'arrière
	– Verrouillage centralisé avec télécommande à fréquence radio par clé rétractable
	– Vitres avant et arrière électriques

Finition Confortline

Équipements supplémentaires de série de la finition 'Confortline' par rapport à la finition 'Trendline'.

Sécurité	– Pack 'Visibilité' (Allumage automatique des feux avec fonction 'Coming home / Leaving home', Rétroviseur intérieur jour/nuit automatique, Capteur de pluie avec essuie glace automatique) – Projecteurs antibrouillard avec éclairage statique d'intersection
Extérieur	– Baguettes latérales de protection et poignées dans la couleur de carosserie – Jantes en alliage 'Sedona' 6,5J x 16 et pneumatiques 205/55 R 16 – Rampes de pavillon anodisées – Vitres arrière et lunette arrière surteintées à 65%
Intérieur	– Accoudoir central avant réglable avec compartiment de rangement, deux porte-gobelets intégrés, deux bouches d'aération derrière l'accoudoir pour les passagers arrière et prise 12V arrière – Aumônière au dos des sièges conducteur et passager avant – Boutons d'allumage des phares, de lève-vitres et de réglage de rétroviseurs avec filet chromé – Compartiment de rangement central avec rabat au-dessus de la planche de bord – Dossier du siège passager rabattable – Inserts 'Iridium' sur le tableau de bord et les contreportes avant – Sellerie en tissu 'Miu' – Sièges avant confort réglables en hauteur avec réglage lombaire – Tablette pliable au dos des sièges conducteur et passager avant – Tiroir sous les sièges avant
Confort	– Climatisation automatique 'Climatronic' bi-zone, réglable séparément pour conducteur et passager – Grand Ordinateur de bord – Aide au stationnement arrière avec signaux sonores et visualisation de la distance des obstacles sur l'écran – RCD 310 : Radio CD 8 haut-parleurs (4 x 20 W) – Volant multifonction cuir

Jantes en alliage 'Sedona'

L'autoradio "RCD 310"

Climatisation "Climatronic"

Rampes de pavillons anodisées

Volant cuir multifonction

Finition CrossTouran

Sécurité	– Projecteurs antibrouillard avant avec éclairage statique d'intersection – Pack 'Visibilité' (Allumage automatique des feux avec fonction 'Coming home / Leaving home', Rétroviseur intérieur jour/nuit automatique, Capteur de pluie avec essuie-glace)
Extérieur	– Jantes en alliage 17'' 'Funplay' et pneumatiques 215/50 R 17 à l'avant et 235/45 R 17 à l'arrière avec écrous antivol – Rampes de pavillon anodisées bi-ton – Vitres arrière et lunette arrière surteintées à 65% – Garde au sol surélevée de 20 mm
Intérieur	– Accoudoir central avant réglable avec compartiment de rangement, deux porte-gobelets intégrés, deux bouches d'aération derrière l'accoudoir pour les passagers arrière et prise 12V arrière – Aumônière au dos des sièges conducteur et passager avant – Boutons d'allumage des phares, de lève-vitres et de réglage de rétroviseurs avec filet chromé – Compartiment de rangement central avec rabat au-dessus de la planche de bord – Dossier du siège passager rabattable – Inserts 'Iridium' sur le tableau de bord et les contreportes avant – Sellerie en tissu 'Fey' – Sièges avant confort réglables en hauteur avec réglage lombaire – Tablette pliable au dos des sièges conducteur et passager avant – Tiroir sous les sièges avant
Confort	– Climatisation automatique 'Climatronic' bi-zone, réglable séparément pour conducteur et passager – Grand ordinateur de bord – Aide au stationnement arrière avec signaux sonores et visualisation de la distance des obstacles sur l'écran – RCD 310 : Radio CD 8 haut-parleurs (4 x 20 W) – Volant multifonction cuir

Jantes en alliage 17'' 'Funplay'

Rampes de pavillon anodisées bi-ton

Projecteurs antibrouillard avant

Baguettes latérales de protection

L'assistance de stationnement "Park Assist

Sellerie en tissu 'Fey'

Finition Carat

Équipements supplémentaires de série des finitions Carat par rapport à la finition 'Confortline'.

Extérieur	– Baguettes latérales de protection avec filets chromés – Jantes en alliage léger 16'' 'Sacramento' et pneumatiques 205/55 R16 (sur version BlueMotion) – Jantes en alliage léger 17'' 'Oakland' et pneumatiques 225/45 R17 (sur version non BlueMotion)
Intérieur	– Applications décoratives 'Aluminum Black' – Sellerie en Alcantara 'Maja' – Sièges avant Sport
Confort	– Ordinateur de bord grand écran premium – Park Assist 2.0 : Système d'assistance au stationnement en créneau et en bataille – RNS 315 : Radionavigation 8 haut-parleurs (4 x 20 W) – Interface Bluetooth pour téléphone portable – Rétroviseurs extérieurs rabbatables électriquement

Jantes 16'' 'Sacramento'

Jantes 17'' 'Oakland'

Système de navigation 'RNS 315'

Rampes de pavillons anodisées

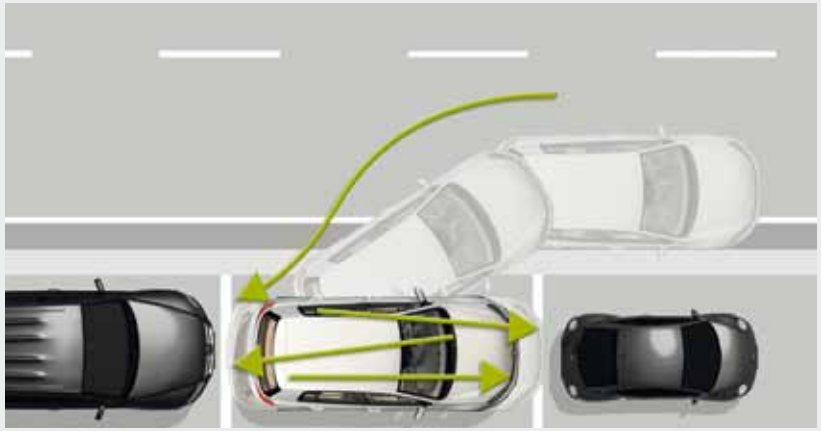
L'assistance de stationnement "Park Assist

Sièges avant 'Sport' tissu Alcantara

Options

			Prix (TTC)	Trendline	Confortline	CrossTouran	Carat
Packs d'équipements	W31	**Pack 'Access' :** – RCD 310 : Radio CD 8 haut-parleurs (4 x 20 W) [RGZ] – Rampes de pavillon noires [3S2] – Volant cuir, pommeau de levier de vitesses et poignée de frein à main gainés de cuir et autres matériaux [PA1] **Attention :** La radio RCD310 oblige l'accoudoir central (6E3) RCD 310 Rampes de pavillon noires Volant et pommeau de levier de vitesses en cuir	490 €	○	–	–	–
	W33	**Pack 'Connectivity' :** – RNS 315 : Radionavigation 8 haut-parleurs (4 x 20 W) [RGY] – Interface Bluetooth pour téléphone portable [9ZI] – Rétroviseurs extérieurs rabattables électriquement Système de navigation "RNS 315" 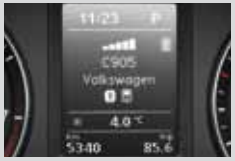 Préparation Téléphone Bluetooth Rétroviseurs rabattables électriquement	790 €	–	○	○	–

(●) De série. (○) En option. (–) Non disponible.

Options

			Prix (TTC)	Trendline	Confortline	CrossTouran	Carat
Packs d'équipements	WTP / UF8	**Pack 'Voyage' :** – Toit ouvrant électrique panoramique coulissant/entrebâillant [PS9] – Alarme antivol [7AL] – Contrôle de Pression des Pneus – 'MEDIA-IN' iPod [UF8] Toit ouvrant panoramique électrique Système d'alarme antivol contrôle de pression des pneus	1 290 €	–	○	○	○
	W34	**Pack 'Techno':** – RNS 510 : Radionavigation 10 haut-parleurs (4 x 20 W) [R2Z] – Caméra de recul [7X7] – Projecteurs bi-xénon directionnels pour feux de route et feux de croisement et feux de jours à LED [WXF] **Attention :** Incompatible avec le Light Assist (PPL) Système de radionavigation "RNS 510" Camera de recul Projecteurs bi-xénon directionnels	2 490 €	–	–	–	○

(●) De série. (○) En option. (–) Non disponible.

Options

			Prix (TTC)	Trendline	Confortline	CrossTouran	Carat
Sécurité	8WH	**Projecteurs antibrouillard avant** avec éclairage statique d'intersection et contour chromé	217 €	○	●	●	●
	WXF	**Projecteurs bi-xénon directionnels pour feux de route et feux de croisement et feux de jours à LED,** avec éclairage statique d'intersection, réglage dynamique du site des phares, lave-phares et témoin de lave-glace (1) **Attention** : Incompatible avec le Light Assist (PPL) Cette option, contenant les feux de bifurcation, est incompatible avec l'option (8WH) sur Confortline	1 340 €	–	○	○	○
	7AL	**Alarme antivol** périmétrique et volumétrique avec protection anti-remorquage (non homologuée norme SRA) (1)	400 €	○	○	○	○
	PRA / 1S1	**Roue de secours en acier** incluant plancher de coffre compartimenté	243 €	○	–	–	–
	PRB / 1S1	**Roue de secours en alliage léger** incluant plancher de coffre compartimenté **Attention** : Incompatible avec les jantes 17'' 'Oakland' (PJ8) et incompatible avec l'option 7 places (PG1/PG2) mais compatible avec les versions BlueMotion sur Carat	260 €	–	○	–	○
	P14	**Pack 'Visibilité'** – Allumage automatique des feux avec fonction 'Coming home / Leaving home' – Rétroviseur intérieur jour/nuit automatique – Capteur de pluie avec essuie-glace automatique – Eclairage du plancher avant – Rétroviseurs extérieurs rabattables électriquement	376 €	○	●	●	–
			191 €	–	○	○	●
	PKF	**Pack 'Family'** – Portes arrière avec sécurité enfant à réglage électrique via le poste conducteur – Dos des sièges avant revêtu de simili-cuir	88 €	○	○	○	○

(●) De série. (○) En option. (–) Non disponible.
(1) Ces équipements font aussi partie de packs

Options

			Prix (TTC)	Trendline	Confortline	CrossTouran	Carat
Extérieur		**Peinture métallisée ou nacrée**	548 €	○	○	○	○
		Peinture Blanc Candy, peinture Bleu Ocean	GRATUIT	○	○	○	○
	0NA	**Suppression de l'identification du moteur et du modèle** **Attention** : Indisponible avec les motorisations BlueMotion	GRATUIT	○	○	○	○
	1D2	**Dispositif d'attelage amovible**	792 €	○	○	○	○
	3S2	**Rampes de pavillon noires** (1)	324 €	○	–	–	–
Intérieur	6E3	**Accoudoir central avant réglable avec compartiment de rangement,** deux porte-gobelets intégrés, deux bouches d'aération derrière l'accoudoir pour les passagers arrière et 2 prises 12V (accoudoir + coffre)	160 €	○	●	●	●
	PG1	**2 sièges supplémentaires** (avec sellerie en Tissu pour Confortline et Alcantara pour Carat) **Attention** : Indisponible avec les options PRA/PRB	720 €	○	○	○	○
	PG2	**2 sièges supplémentaires** (avec sellerie en cuir et autres matériaux) **Attention** : Indisponible avec les options PRA/PRB Oblige l'option WL2	888 €	–	○	–	○
	WL2	**Sellerie en cuir 'Vienna' et autres matériaux** (sièges garnis partiellement de cuir : partie centrale des sièges et intérieurs des bourrelets latéraux) avec sièges avant chauffants et réglage lombaire électrique	2 449 €	–	○	–	–
			1 358 €	–	–	–	○
	3CB	**Filet de séparation** entre le coffre et l'habitacle	217 €	○	○	○	○
	0TD	**Tapis de sol** avant et arrière	128 €	○	○	○	●

(●) De série. (○) En option. (–) Non disponible.
(1) Ces équipements font aussi partie de packs

Options

			Prix (TTC)	Trendline	Confortline	CrossTouran	Carat
Confort	PS9	**Toit ouvrant électrique panoramique** coulissant/entrebâillant en verre avec store pare-soleil (1)	1 177 €	–	○	○	○
	PH2	**Climatisation automatique 'Climatronic' bi-zone,** réglable séparément pour conducteur et passager	343 €	○	●	●	●
	PA1	**Volant cuir,** pommeau de levier de vitesses et poignée de frein à main gainés de cuir et autres matériaux (1)	173 €	○	–	–	–
	PM3	**Volant multifonction cuir et ordinateur de bord grand écran avec palettes au volant** pour boîte DSG (commande de la boîte DSG au volant)	148 €	–	○	○	○
Assistance à la conduite	7X1	**Aide au stationnement arrière** avec signaux sonores et visualisation de la distance des obstacles sur l'écran (sauf RCD 210)	415 €	○	●	●	–
	7X5	**Park Assist 2.0 : Système d'assistance au stationnement en créneau et en bataille :** Le système identifie une place de stationnement appropriée à la voiture. Une fois l'emplacement détecté, le système gère la direction du véhicule, le conducteur n'a plus qu'à actionner le levier de vitesse, l'accélérateur et le frein. Il permet de se stationner dans le sens longitudinal de la chaussée (en créneau) ou de manière perpendiculaire à la chaussée (en bataille)	302 €	–	○	○	●
	7X6	**Park Assist 2.0 et Caméra de recul** avec visualisation de la zone située à l'arrière du véhicule sur l'écran de la radio RCD 510 ou de la radionavigation RNS 315/RNS310 ou RNS 510	634 €	–	○	○	–
		Attention : Oblige l'option RCD510, RNS315 ou RNS510	296 €	–	–	–	○
	7X7	**Caméra de recul** avec visualisation de la zone située à l'arrière du véhicule sur l'écran de la radio RCD 510 ou de la radionavigation RNS 315 ou RNS 510	234 €	–	○	○	–
	PPL	**Light Assist : Activation ou désactivation automatique des feux de route** en fonction des sources lumineuses en présence (dès 60 km/h). **Attention :** Incompatible avec le Pack Techno (W34)	141 €	–	○	○	○
	WDD	**DCC : Système d'amortissement piloté** 3 modes de conduite disponibles – Programme 'Sport' : amortissement et direction plus ferme – Programme 'Confort' : amortissement plus souple, assistance de la direction augmentée – Programme 'Normal' : amortissement et direction standard L'amortissement est piloté en permanence en fonction de l'état de la chaussée et de votre style de conduite **Attention :** Incompatible avec les moteurs TSI 105 et TDI BlueMotion	1 004 €	–	○	–	○

(●) De série. (○) En option. (–) Non disponible.
(1) Ces équipements font aussi partie de packs

Options

			Prix (TTC)	Trendline	Confortline	CrossTouran	Carat
Infotainment	RGZ	**RCD 310 (1) :** Radio CD 8 haut-parleurs (4 x 20 W) comprenant : – Double tuner AM/FM pour une réception radio de qualité optimale – Lecteur CD en façade – Lecture des formats audio MP3 et WMA, avec affichage des plages – Connexion auxiliaire 'AUX-IN', permettant de brancher un baladeur et d'écouter votre musique via les haut-parleurs du véhicule – Ajustement automatique du volume en fonction de la vitesse GALA **Attention :** Oblige l'accoudoir central (6E3)	182 €	○	●	●	–
	RHZ	**RCD 510 :** Radio CD 8 haut-parleurs (4 x 20 W) comprenant : – Ecran couleur tactile 16:9 haute résolution de 6,5" – Changeur 6 CD en façade – Lecteur de carte SD/MMC – Double tuner AM/FM pour une réception radio de qualité optimale – Information trafic – Lecture des formats audio MP3 et WMA, avec affichage des plages sur l'écran – Connexion auxiliaire 'AUX-IN' dans l'accoudoir central avant, permettant de brancher un baladeur et d'écouter votre musique via les haut-parleurs du véhicule – Numérotation possible des appels téléphoniques via l'écran tactile	481 €	–	○	○	–
			GRATUIT	–	–	–	○
	RGY/PNB	**RNS 315 (1) :** Radionavigation 8 haut-parleurs (4 x 20 W) comprenant : – Ecran couleur tactile 5'' – Cartographie de l'Europe de l'Ouest sur mémoire interne – Vue d'ensemble du parcours planifié – Affichage des limitations de vitesse (sur axes principaux) – Lecteur CD en façade – Port pour carte SD jusqu'à 32 Go – Lecture des formats audio MP3 avec affichage des plages sur l'écran – Double tuner AM/FM pour une réception radio de qualité optimale – Possibilité d'écouter de la musique sélectionnée tout en étant guidé si les données de navigation ont été copiées sur carte SD – Connexion auxiliaire 'AUX-IN' en façade permettant de brancher un baladeur et d'écouter votre musique via les haut-parleurs du véhicule – Ajustement automatique du volume en fonction de la vitesse GALA – Larges touches d'accès direct et aisé aux principales fonctionnalités de l'appareil	806 €	–	○	○	●

(●) De série. (○) En option. (–) Non disponible.
(1) Ces équipements font aussi partie de packs

Options

			Prix (TTC)	Trendline	Confortline	CrossTouran	Carat
Infotainment	R2Z/7RT	**RNS 510 incluant la caméra de recul** Radionavigation 8 haut-parleurs (4 x 20 W) comprenant : – Ecran couleur tactile 16:9 haute résolution de 6,5“ – Cartographie de l’Europe de l’Ouest sur DVD (fourni) – Affichage de la carte en 2D ou 3D (vue en perspective - vue d’ensemble du parcours planifié- BirdView) – Report visuel des instructions de navigation sur l’écran de l’ordinateur de bord, sous les yeux du conducteur – Information trafic TMC Via Michelin en temps réel – Commande vocale – Affichage des limitations de vitesse (sur axes principaux) – Fonction ‘Raid’ avec enregistrement de plusieurs étapes – Mode ‘Off road’ permettant de créer automatiquement son propre itinéraire en plus des routes répertoriées – Lecture des DVD Audio et vidéo (à l’arrêt uniquement), lecture des fichiers audio MP3 et WMA à partir d’une carte SD/MMC – Disque dur de 30 Go pour enregistrer le DVD de navigation, ainsi que les fichiers audio des cartes SD/MMC – Ecoute possible des CD, DVD, cartes SD/MMC, radio et disque dur en mode navigation – Connexion auxiliaire ‘AUX-IN’ dans l’accoudoir central avant, permettant de brancher un baladeur et d’écouter votre musique via les haut-parleurs du véhicule – Numérotation possible des appels téléphoniques via l’écran tactile (si option [9ZU] associée)	3 020 €	–	○	○	–
			2 111 €	–	–	–	○
	9ZB/9ZI (avec RNS315)	**Interface Bluetooth pour téléphone portable** compatible avec la norme Bluetooth® HFP comprenant : – Dispositif mains-libres avec micro intégré – Fonctionnement et affichage (du répertoire du téléphone et d’un menu déroulant pour composer un numéro) via l’ordinateur de bord multifonction – 3 boutons de commande (appel-relation client, décrocher-raccrocher et appel Volkswagen assistance) situés au niveau du plafonnier – Fonction Bluetooth Audio Streaming A2DP (lecture des musiques enregistrées sur le téléphone portable via les haut-parleurs du véhicule) – décrocher/raccrocher via le volant multifonction (selon produit/finition) **Attention :** 9ZI pour RNS 315 supprime les 3 boutons de commande au plafonnier et le fonctionnement via l’ordinateur de bord (menu Phone complet sur le RNS 315)	290 €	–	○	○	●

(●) De série. (○) En option. (–) Non disponible.
(1) Ces équipements font aussi partie de packs

Options

			Prix (TTC)	Trendline	Confortline	CrossTouran	Carat
Infotainment	9ZU	En plus des fonctionnalités de la préparation téléphone Bluetooth [9ZB], **l'interface Bluetooth 'Premium'** offre les caractéristiques suivantes : – Commande vocale	534 €	–	○	○	–
		Pour les téléphones compatibles avec la norme rSAP : – Fonctionnement du téléphone par l'antenne du véhicule ce qui optimise la qualité de réception et supprime toutes les émissions d'ondes dans le véhicule – Lecture des SMS via l'écran tactile – Mise en veille du téléphone (pour une autonomie accrue du téléphone) **Attention :** Incompatible avec le Pack 'Connectivity' (W33)	246 €	–	–	–	○
	UF8	**'MEDIA-IN' iPod** (1) Interface multimédia pour iPod à partir de 4ème génération dans l'accoudoir central avant – Lecture des formats audio MP3, WMA, OGG Vorbis, AAC – Lecture et affichage via l'écran de la radio/radionavigation – Lecture des formats audio selon spécificités du lecteur MP3 – Adaptateur iPod fourni	218 €	–	○	○	○
	9VQ	**Système Hi-Fi 'Excite'** – Amplificateur 8 canaux – Puissance de sortie : 300 W sur 8 haut-parleurs basse résonance	377 €	–	○	○	○

(●) De série. (○) En option. (–) Non disponible.
(1) Ces équipements font aussi partie de packs

Options

			Prix (TTC)	Trendline	Confortline	CrossTouran	Carat
Jantes	PJ8	**Jantes en alliage léger 17'' 'Oakland'** et pneumatiques Contiseal 225/45 R17 avec écrous antivol **Attention :** Incompatible avec les moteurs BlueMotion	334 €	–	○	–	–

Jantes en alliage léger 17'' 'Oakland'

(●) De série. (○) En option. (–) Non disponible.

Coloris et selleries

Finitions	Revêtement sièges		Moquette / Pavillon	Tableau de bord haut / bas	Peintures											
					unies		métallisées								nacrées	
					Blanc Candy [B4B4] B9A	Bleu Ocean [0P0P] L5M	Rouge Cerise [2K2K] A3T	Bleu Acapulco [2W2W] R5T	Brun Graciosa [4Q4Q] H8Z	Feuille d'Argent [7B7B] R7L	Reflet d'Argent [8E8E] A7W	Gris Poivré [U5U5] DR7	Beige Titane [0N0N] D7S	Bleu Nuit [Z2Z2] H5X	Noir Intense [2T2T] C9X	Vert Vénitien [E5E5] D6W
Trendline	**Sellerie en tissu 'Charly'**															
	YV	Anthracite	Noire / Gris perle	Anthracite / Anthracite	●	●	○	○	○	○	○	○	○	○	○	○
	PV	Bleu anthracite	Noire / Gris perle	Anthracite / Anthracite	●	●	○	○	○	○	○	○	○	○	○	○
Confortline	**Sellerie en tissu 'Miu'**															
	YV	Anthracite	Noire / Gris perle	Anthracite / Anthracite	●	●	○	○	○	○	○	○	○	○	○	○
	PQ	Beige désert	Noire / Beige désert	Anthracite / Anthracite	●	●	○	○	○	○	○	○	○	○	○	○
	Sellerie cuir 'Vienna'															
	YV	Anthracite	Noire / Gris perle	Anthracite / Anthracite	●	●	○	○	○	○	○	○	○	○	○	○
	PU	Brun	Noire / Gris perle	Anthracite / Anthracite	●	–	–	○	○	○	○	○	○	○	○	○
	PQ	Beige désert	Noire / Beige désert	Anthracite / Anthracite	●	●	○	○	○	○	○	○	○	○	○	○
CrossTouran	**Sellerie en tissu 'Fey'**															
	YV	Anthracite	Noire / Gris perle	Anthracite / Anthracite	●	●	○	○	○	○	○	○	○	○	○	○

(●) De série. (○) En option. (–) Non disponible.

Coloris et selleries

Finitions	Revêtement sièges		Moquette / Pavillon	Tableau de bord haut / bas	Peintures											
					unies		métallisées								nacrées	
					Blanc Candy [B4B4] B9A	Bleu Ocean [0P0P] L5M	Rouge Cerise [2K2K] A3T	Bleu Acapulco [2W2W] R5T	Brun Graciosa [4Q4Q] H8Z	Feuille d'Argent [7B7B] R7L	Reflet d'Argent [8E8E] A7W	Gris Poivré [U5U5] DR7	Beige Titane [0N0N] D7S	Bleu Nuit [Z2Z2] H5X	Noir Intense [2T2T] C9X	Vert Vénitien [E5E5] D6W
Carat	**Sellerie Alcantara**															
	YV	Anthracite	Noire / Gris perle	Anthracite / Anthracite	●	●	○	○	○	○	○	○	○	○	○	○
	PR	Brun	Noire / Gris perle	Anthracite / Anthracite	●	–	–	○	○	○	○	○	○	○	○	○
	PQ	Beige désert	Noire / Beige désert	Anthracite / Anthracite	●	●	○	○	○	○	○	○	○	○	○	○
	Sellerie cuir 'Vienna'															
	YV	Anthracite	Noire / Gris perle	Anthracite / Anthracite	●	●	○	○	○	○	○	○	○	○	○	○
	PU	Brun	Noire / Gris perle	Anthracite / Anthracite	●	–	–	○	○	○	○	○	○	○	○	○
	PQ	Beige désert	Noire / Beige désert	Anthracite / Anthracite	●	●	○	○	○	○	○	○	○	○	○	○

(●) De série. (○) En option. (–) Non disponible. Peinture unie GRATUITE. Peinture métallisée ou nacrée : 548 € TTC.

Caractéristiques techniques

Moteurs	Essence			
		1.2 TSI 105 BVM6	**1.4 16S TSI 140 BVM6**	**1.4 16S TSI 140 DSG7**
		4 cylindres essence injection directe Turbocompresseur	4 cylindres essence injection directe Double suralimentation	4 cylindres essence injection directe Double suralimentation
	Cylindrée, litres / cm^3	1,2 / 1 197	1,4 / 1 390	1,4 / 1 390
	Puissance maximum, ch (kW) à tr/mn	105 / 5 000	140 (103) / 5 600	140 (103) / 5 600
	Couple maximum, Nm à tr/mn	175 / 1 550 à 4 100	220 / 1 500	220 / 1 250
	Norme d'émission	EURO 5	EURO 5	EURO 5
	Boîte de vitesses	BVM6	BVM6	DSG7
	Batterie, A (Ah)	220 (44)	220 (44)	220 (44)
	Alternateur, A	140	140	140
Poids	Poids à vide, kg (1)	1 378	1 441	1 461
	Poids total autorisé, kg	2 080	2 130	2 150
	Charge utile, kg	702	689	689
	Poids sur essieu avant - arrière, kg	1 040 / 1 100	1 090 / 1 100	1 110 / 1 100
	Poids remorqué autorisé : (2)			
	Freiné sur pente 12% / 8%	1 300 / 1 600	1 500 / 1 800	1 500 / 1 800
	Non freiné	720	750	750
	Poids à la flèche / sur pavillon, kg	75 / 100	75 / 100	75 / 100
Performances (3)	Vitesse de pointe (km/h)	185	202	202
	0 à 80 km/h (s)	7,7	6,5	6,5
	0 à 100 km/h (s)	11,9	9,5	9,5
Consommations (4)	Urbain (l/100 km)	8	8,9	8,5
	Extra urbain (l/100 km)	5,5	5,6	5,6
	Mixte (l/100 km)	6,4	6,8	6,6
	Emissions CO_2 (g/km)	149	159	154
Puissance fiscale	Puissance fiscale, CV	6	8	8
Finitions disponibles	Disponible sur	Trendline, Confortline	Confortline, Carat	Carat

(1) Poids à vide minimal / maximal sans conducteur avec 90% du plein de carburant.
(2) La puissance du moteur diminue avec l'altitude. Il faut donc retirer 10% du poids total avec remorque à partir de 1 000 mètres au dessus du niveau de la mer et à chaque nouveau palier de 1 000 mètres.
(3) Mesures réalisées sur circuit.
(4) Les valeurs de consommation 99 / 100 / CE sont basées sur le poids à vide effectif du véhicule. C'est pourquoi les équipements en option peuvent entraîner une légère augmentation des valeurs indiquées.
Les valeurs réelles peuvent différer de celles-ci, suivant le mode de conduite, les conditions de route, le trafic, l'environnement et l'état du véhicule.

Caractéristiques techniques

Moteurs	Diesel									
	1.6 TDI 90 FAP BVM6	**1.6 TDI 105 FAP BVM6**	**1.6 TDI 105 FAP BVM6**	**1.6 TDI 105 FAP DSG7**	**1.6 TDI 105 FAP DSG7**	**2.0 TDI 140 FAP BVM6**	**2.0 TDI 140 FAP BVM6**	**2.0 TDI 140 FAP DSG6**	**2.0 TDI 140 FAP DSG6**	**2.0 TDI 170 FAP DSG6**
	4 cylindres Diesel Rampe commune Turbocompresseur Filtre à particules	4 cylindres Diesel Rampe commune Turbocompresseur Filtre à particules	4 cylindres Diesel Rampe commune Turbocompresseur Filtre à particules	4 cylindres Diesel Rampe commune Turbocompresseur Filtre à particules	4 cylindres Diesel Rampe commune Turbocompresseur Filtre à particules	4 cylindres Diesel Rampe commune Turbocompresseur Filtre à particules	4 cylindres Diesel Rampe commune Turbocompresseur Filtre à particules	4 cylindres Diesel Rampe commune Turbocompresseur Filtre à particules	4 cylindres Diesel Rampe commune Turbocompresseur Filtre à particules	4 cylindres Diesel Rampe commune Turbocompresseur Filtre à particules
Cylindrée, litres / cm^3	1,6 / 1 598	1,6 / 1 598	1,6 / 1 598	1,6 / 1 598	1,6 / 1 598	2,0 / 1 968	2,0 / 1 968	2,0 / 1968	2,0 / 1968	2,0 / 1968
Puissance maximum, ch (kW) à tr/mn	90 (66) / 4 200	105 (77) / 4 400	105 (77) / 4 400	105 (77) / 4 400	105 (77) / 4 400	140 (103) / 4 200	140 (103) / 4 200	140 (103) / 4 200	140 (103) / 4 200	170 (125) / 4 200
Couple maximum, Nm à tr/mn	230 / 1 500 à 2 500	250 / 1 500 à 2 500	250 / 1 500 à 2 500	250 / 1 500 à 2 500	250 / 1 500 à 2 500	320 / 1 750 à 2 500	320 / 1 750 à 2 500	320 / 1 750 à 2 500	320 / 1 750 à 2 500	350 / 1 750 à 2 500
Norme d'émission	EURO 5	EURO 5	EURO 5	EURO 5	EURO 5	EURO 5	EURO 5	EURO 5	EURO 5	EURO 5
Boîte de vitesses	BVM6	BVM6	BVM6	DSG7	DSG7	BVM6	BVM6	DSG6	DSG6	DSG6
Batterie, A (Ah)	330 (61)	330 (61)	330 (61)	330 (61)	330 (61)	330 (61)	330 (61)	330 (61)	330 (61)	330 (61)
Alternateur, A	140	140	140	140	140	140	140	140	140	140
Poids										
Poids à vide, kg (1)	1 464	1 464	1 514	1 482	1 532	1 504	1 535	1 528	1 558	1 538
Poids total autorisé, kg	2 170	2 180	2 160	2 200	2 180	2 190	2 180	2 220	2 200	2 220
Charge utile, kg	706	716	646	718	648	686	645	692	642	682
Poids sur essieu avant - arrière, kg	1 130 / 1 100	1 140 / 1 100	1 120 / 1 100	1 160 / 1 100	1 140 / 1 100	1 150 / 1 100	1 140 / 1 100	1 180 / 1 100	1 160 / 1 100	1 180 / 1 100
Poids remorqué autorisé : (2)										
Freiné sur pente 12% / 8%	1 300 / 1 600	1 500 / 1 800	1 500 / 1 800	1 500 / 1 800	1 500 / 1 800	1 500 / 1 800	1 500 / 1 800	1 500 / 1 800	1 500 / 1 800	1 600 / 1 800
Non freiné	750	750	750	750	750	750	750	750	750	750
Poids à la flèche / sur pavillon, kg	75 / 100	75 / 100	75 / 100	75 / 100	75 / 100	75 / 100	75 / 100	75 / 100	75 / 100	75 / 100
Performances (3)										
Vitesse de pointe (km/h)	174	183	175	183	175	201	194	199	192	213
0 à 80 km/h (s)	9,4	8,4	8,6	8,4	8,6	6,9	7,0	6,9	7,0	6,3
0 à 100 km/h (s)	14,7	12,8	13,2	12,8	13,2	9,9	10,3	9,9	10,3	8,9
Consommations (4)										
Urbain (l/100 km)	6,3	6,3	6,5	6,0	6,3	6,5	6,8	7,0	7,1	7,0
Extra urbain (l/100 km)	4,5	4,5	4,7	4,5	5,0	4,6	4,8	5,0	5,2	5,0
Mixte (l/100 km)	5,1	5,1	5,3	5,1	5,4	5,3	5,6	5,7	5,9	5,7
Emissions CO_2 (g/km)	134	134	140	132	143	139	146	149	154	151
Puissance fiscale										
Puissance fiscale, CV	5	6	6	6	6	8	8	8	8	10
Finitions disponibles										
Disponible sur	Trendline	Trendline, Confortline, Carat	CrossTouran	Trendline, Confortline, Carat	CrossTouran	Confortline, Carat	CrossTouran	Confortline, Carat	CrossTouran	Carat

(1) Poids à vide minimal / maximal sans conducteur avec 90% du plein de carburant.
(2) La puissance du moteur diminue avec l'altitude. Il faut donc retirer 10% du poids total avec remorque à partir de 1 000 mètres au dessus du niveau de la mer et à chaque nouveau palier de 1 000 mètres.
(3) Mesures réalisées sur circuit.
(4) Les valeurs de consommation 99 / 100 / CE sont basées sur le poids à vide effectif du véhicule. C'est pourquoi les équipements en option peuvent entraîner une légère augmentation des valeurs indiquées.
Les valeurs réelles peuvent différer de celles-ci, suivant le mode de conduite, les conditions de route, le trafic, l'environnement et l'état du véhicule.

Caractéristiques techniques

Moteurs		Essence BlueMotion Technology	Diesel BlueMotion Technology			
		1.2 TSI 105 BVM6 BlueMotion Technology	**1.6 TDI 105 FAP BVM6 BlueMotion Technology**	**1.6 TDI 105 FAP DSG7 BlueMotion Technology**	**2.0 TDI 140 FAP BVM6 BlueMotion Technology**	**2.0 TDI 140 FAP DSG6 BlueMotion Technology**
		4 cylindres essence injection directe Turbocompresseur	4 cylindres Diesel Rampe commune Turbocompresseur Filtre à particules	4 cylindres Diesel Rampe commune Turbocompresseur Filtre à particules	4 cylindres Diesel Rampe commune Turbocompresseur Filtre à particules	4 cylindres Diesel Rampe commune Turbocompresseur Filtre à particules
	Cylindrée, litres / cm^3	1,2 / 1 197	1,6 / 1 598	1,6 / 1 598	2,0 / 1 968	2,0 / 1968
	Puissance maximum, ch (kW) à tr/mn	105 / 5 000	105 (77) / 4 400	105 (77) / 4 400	140 (103) / 4 200	140 (103) / 4 200
	Couple maximum, Nm à tr/mn	175 / 1 550 à 4 100	250 / 1 500 à 2 500	250 / 1 500 à 2 500	320 / 1 750 à 2 500	320 / 1 750 à 2 500
	Norme d'émission	EURO 5	EURO 5	EURO 5	EURO 5	EURO 5
	Boîte de vitesses	BVM6	BVM6	DSG7	BVM6	DSG6
	Batterie, A (Ah)	380 (68)	380 (68)	380 (68)	380 (68)	380 (68)
	Alternateur, A	140	140	140	140	140
Poids	Poids à vide, kg (1)	1 378	1 469	1 487	1 517	1 541
	Poids total autorisé, kg	2 090	2 180	2 200	2 190	2 220
	Charge utile, kg	705	711	718	683	679
	Poids sur essieu avant - arrière, kg	1 050 / 1 100	1 140 / 1 100	1 160 / 1 100	1 150 / 1 100	1 180 / 1 100
	Poids remorqué autorisé : (2)					
	Freiné sur pente 12% / 8%	1 300 / 1 600	1 500 / 1 800	1 500 / 1 800	1 500 / 1 800	1 500 / 1 800
	Non freiné	730	750	750	750	750
	Poids à la flèche / sur pavillon, kg	75 / 100	75 / 100	75 / 100	75 / 100	75 / 100
Performances (3)	Vitesse de pointe (km/h)	188	186	186	203	201
	0 à 80 km/h (s)	7,7	8,4	8,4	6,9	6,9
	0 à 100 km/h (s)	11,9	12,8	12,8	9,9	9,9
Consommations (4)	Urbain (l/100 km)	7,2	5,5	5,1	5,7	6,1
	Extra urbain (l/100 km)	5,2	4,1	4,2	4,3	4,6
	Mixte (l/100 km)	5,9	4,6	4,5	4,8	5,2
	Emissions CO_2 (g/km)	139	121	119	125	135
Puissance fiscale	Puissance fiscale, CV	6	6	5	7	8
Finitions disponibles	Disponible sur	Trendline, Confortline	Trendline, Confortline, Carat	Trendline, Confortline, Carat	Confortline, Carat	Confortline, Carat

(1) Poids à vide minimal / maximal sans conducteur avec 90% du plein de carburant.
(2) La puissance du moteur diminue avec l'altitude. Il faut donc retirer 10% du poids total avec remorque à partir de 1 000 mètres au dessus du niveau de la mer et à chaque nouveau palier de 1 000 mètres.
(3) Mesures réalisées sur circuit.
(4) Les valeurs de consommation 99 / 100 / CE sont basées sur le poids à vide effectif du véhicule. C'est pourquoi les équipements en option peuvent entraîner une légère augmentation des valeurs indiquées. Les valeurs réelles peuvent différer de celles-ci, suivant le mode de conduite, les conditions de route, le trafic, l'environnement et l'état du véhicule.

Dimensions

Dimensions extérieures	
Longueur, mm	4 397
Largeur, mm	1 794
Hauteur, mm	1 674
Empattement, mm	2 678
Voies avant / arrière, mm	1 541 / 1 514
Diamètre de braquage, m	environ 11,2

Dimensions extérieures pour le garage	
Longueur avec attelage, mm	4 494
Hauteur capot ouvert, mm	1 865
Hauteur coffre ouvert, mm	2 060
Largeur portières ouvertes avant, mm	3 590 / 3 584
Largeur incluant rétroviseurs, mm	2 081

Dimensions intérieures	
Portières avant, largeur / hauteur, mm	838 / 1 458
Portières arrière, largeur / hauteur, mm	887 / 1 489
Hauteur sous pavillon, avant / arrière, mm (1)	1 016 (1 018) / 973 (954)
Largeur aux coudes avant / arrière, mm	1 458 / 1 484

Coffre	
Longueur avec 2ème rangée de sièges et sans 3ème rangée / longueur sans 2ème et 3ème rangée de sièges, mm	1 142 / 1 794
Largeur maximale, mm	1 297
Largeur entre les passages de roues, mm	1 050
Hauteur, mm	572
Hauteur sous pavillon, mm	1 098
Volume avec 2ème rangée de sièges et sans 3ème rangée sans 2ème et 3ème rangée de sièges (2) (3)	695 / 1 989 (121 / 1 913)
Volume du Réservoir de carburant , l	env. 60

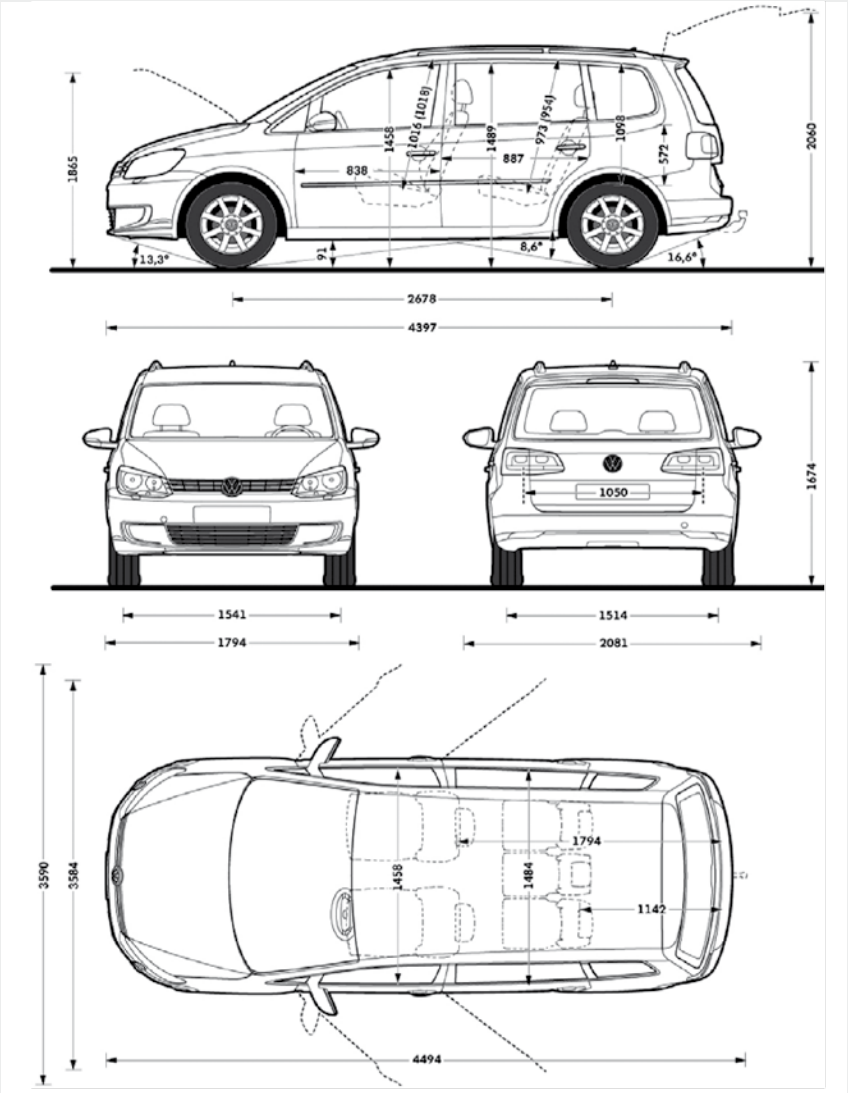

(1) Deuxième valeur pour toit ouvrant électrique disponible en option.
(2) Mesuré suivant ISO 3832 à l'aide de parallélépipèdes de 200x100x50 mm. Seconde valeur de volume avec chargement jusqu'au pavillon.
(3) Valeurs pour option 7 places entre parenthèses : avec 2ème et 3ème rangées de sièges / avec 2ème rangée retirée et 3ème rangée escamotée dans le plancher.

Dimensions CrossTouran

Dimensions extérieures	
Longueur, mm	4 406
Largeur, mm	1 799
Hauteur, mm	1 685
Empattement, mm	2 677
Voies avant / arrière, mm	1 550 / 1 531
Diamètre de braquage, m	environ 11,2

Dimensions extérieures pour le garage	
Longueur avec attelage, mm	4 503
Hauteur capot ouvert, mm	1 876
Hauteur coffre ouvert, mm	2071
Largeur portières ouvertes avant, mm	3 590 / 3 584
Largeur incluant rétroviseurs, mm	2 081

Dimensions intérieures	
Portières avant, largeur / hauteur, mm	838 / 1 458
Portières arrière, largeur / hauteur, mm	887 / 1 484
Hauteur sous pavillon, avant / arrière, mm (1)	1 016 (1 018) / 973 (954)
Largeur aux coudes avant / arrière, mm	1 458 / 1 484

Coffre	
Longueur avec 2ème rangée de sièges et sans 3ème rangée / longueur sans 2ème et 3ème rangée de sièges, mm	1 142 / 1 794
Largeur maximale, mm	1 297
Largeur entre les passages de roues, mm	1 050
Hauteur, mm	704
Hauteur sous pavillon, mm	1 098
Volume avec 2ème rangée de sièges et sans 3ème rangée sans 2ème et 3ème rangée de sièges (2) (3)	695 / 1 989 (121 / 1 913)
Volume du Réservoir de carburant , l	env. 60

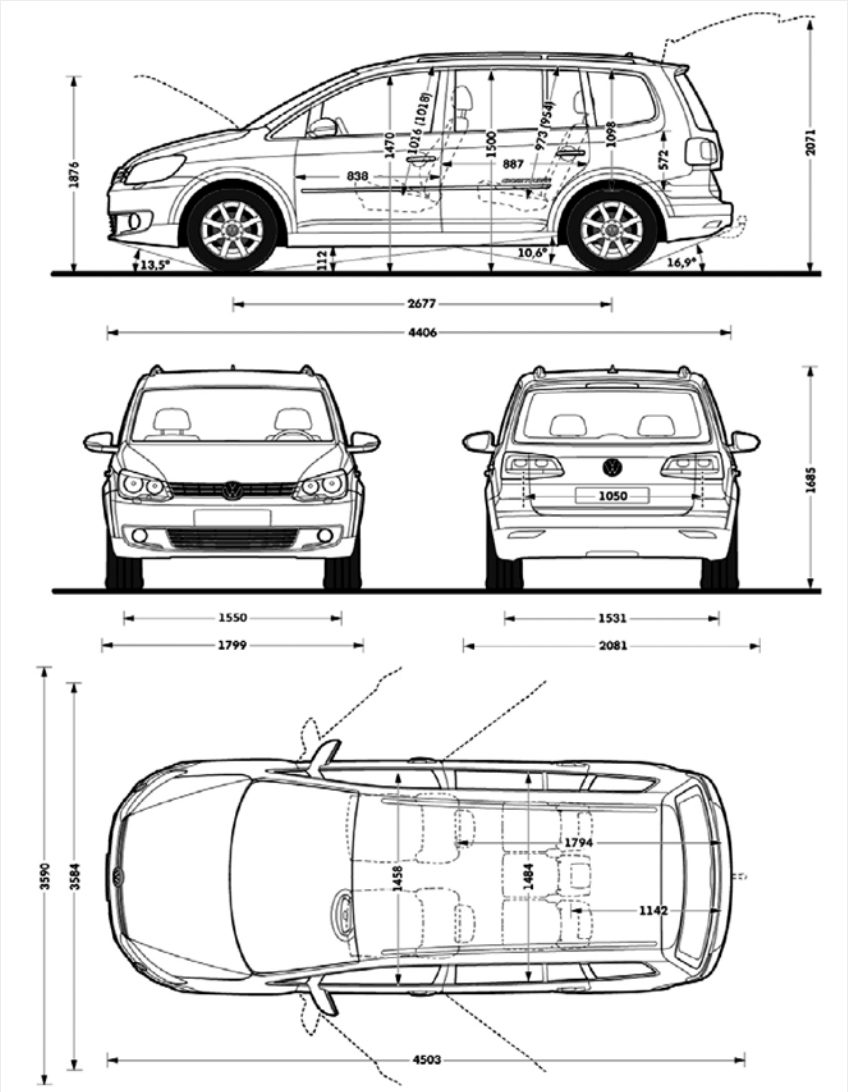

(1) Deuxième valeur pour toit ouvrant électrique disponible en option.
(2) Mesuré suivant ISO 3832 à l'aide de parallélépipèdes de 200x100x50 mm. Seconde valeur de volume avec chargement jusqu'au pavillon.
(3) Valeurs pour option 7 places entre parenthèses : avec 2ème et 3ème rangées de sièges / avec 2ème rangée retirée et 3ème rangée escamotée dans le plancher.

Offre de financement

Votre crédit classique

Principes

VOLKSWAGEN BANK vous prête la différence entre le prix de vente du véhicule et votre apport initial éventuel. Vous êtes propriétaire de votre véhicule (la carte grise est à votre nom) et vous remboursez le montant financé et les intérêts y afférant sous forme de mensualités constantes prélevées à date fixe.

Il s'agit d'un crédit affecté. Contrairement à un prêt personnel, il existe un lien juridique entre le contrat de vente et celui du prêt : le remboursement du crédit ne commence qu'à la livraison du véhicule, et le contrat de vente est annulé si vous utilisez votre droit de rétractation du crédit.

Avantages

– Une formule de financement simple et bien connue de tous,
– Un mode de financement qui s'adapte à vos capacités financières : l'apport et votre capacité de remboursement, notamment, vont déterminer les paramètres du financement (montant, durée).

Votre Location Abregio Style

Principes

– Pendant toute la durée du contrat Abregio Style, vous êtes locataire de votre véhicule et payez des loyers mensuels d'un montant bien inférieur à celui d'un financement classique (crédit ou L.O.A.) d'une durée équivalente.
– L'option d'achat final est élevée car elle correspond à l'engagement de reprise du véhicule par votre Distributeur (déterminé en fonction du modèle, de la durée du contrat et du kilométrage total prévu).
– L'apport éventuel (de 0 à 35 %) est constitué d'un dépôt de garantie (jusqu'à 15 % du prix du véhicule) restitué en fin de contrat, et/ou d'un premier loyer.

Avantages

– La possibilité de changer de véhicule tous les 2, 3 ou 4 ans : plaisir du neuf, tranquillité, sécurité et économie (les grosses dépenses d'entretien surviennent en général après les 3 premières années).
– Possibilité de reconstituer tout ou partie de votre apport initial : lors du renouvellement du véhicule et si vous avez choisi de faire reprendre votre véhicule par votre Distributeur, celui-ci lui restitue alors le dépôt de garantie.
– Des loyers très raisonnables, correspondant à l'usage du véhicule et non à son amortissement total.
– Pas de souci de revente de votre véhicule : le Distributeur vendeur s'engage dès la signature du contrat à le reprendre si vous le souhaité.
– Un contrat de courte durée, pour se sentir plus libre.
– Un véhicule garanti pendant toute la durée du financement.

Offre de services

Votre Contrat d'Extension de Garantie*

Prolongez votre sérénité.
En devenant propriétaire d'une Volkswagen, vous faites le choix de la performance et de la fiabilité. En retenant l'offre Extension de Garantie, vous faites celui de la sérénité afin que conduire reste toujours synonyme de plaisir. Le Contrat d'Extension de Garantie vous permet de prolonger votre garantie constructeur.

L'extension de garantie c'est :
– La tranquillité d'un **véhicule toujours sous garantie**, ce qui vous évite des dépenses imprévues en cas de panne.
– Une **garantie premium identique à la garantie constructeur** qui couvre toutes les pannes mécaniques, électriques et électroniques.
– Une **prise en charge des réparations** au premier euro sans franchise ni limite de kilométrage.
– Une **garantie cessible à l'acquéreur** lorsqu'elle est réglée au comptant, soit un argument supplémentaire en cas de revente de votre véhicule.
– Une maîtrise parfaite de votre budget en choisissant la mensualisation, **à partir de 14€ par mois**.

Votre contrat d'entretien**

Profitez de votre véhicule, nous nous occupons du reste.
En choisissant cette solution, vous avez l'assurance d'avoir toujours un **véhicule parfaitement entretenu** par les professionnels du réseau Volkswagen.

Nous vous offrons deux possibilités :
– Le **Forfait Service Entretien, à partir de 29€ par mois**, prend en charge le nombre d'opérations de révision (pièces, ingrédients et main-d'œuvre) défini lors de la souscription.
– Le **Forfait Service Entretien +, dès 50€ par mois**, prend en charge le nombre d'opérations de révision défini lors de la souscription ainsi que le changement des pièces d'usure (pièces, ingrédients et main d'œuvre).

Vous pouvez souscrire ces deux offres :
– **En paiement mensualisé** : vous étalez le paiement du contrat par prélèvement sur la durée de celui-ci.
– **Au comptant** : vous réglez le prix en une seule fois, par prélèvement. Dans ce cas, le contrat est cessible, et, lorsque vous vous séparez de votre véhicule, le nouveau propriétaire bénéficie du contrat jusqu'à son terme. Un bon argument de vente !

Le Forfait Service Entretien peut être souscrit dans les 48 mois suivant la livraison du véhicule et le Forfait Service Entretien + dans les 24 mois suivant la livraison.

Votre assurance Volkswagen***

Nous sommes toujours là pour vous rassurer.
Choisir VOLKSWAGEN ASSURANCE c'est profiter de toute la sécurité Volkswagen :
– Des garanties étendues,
– Une couverture très complète,
– Un contrat simple et "sans surprise".

Vous bénéficiez de **garanties complètes et solides, adaptées à vos besoins** : par exemple, la garantie dommages corporels du conducteur est systématiquement incluse.

Vous pouvez choisir le montant de votre franchise et ainsi, celui de votre prime. Vous pouvez également ajouter des garanties supplémentaires (comme la couverture du contenu professionnel, des accessoires de votre véhicule...) si vous le souhaitez.

Un sinistre ? Vos démarches sont simplifiées. En cas d'accrochage ou d'accident, les ateliers de réparation du réseau VOLKSWAGEN vous assistent dans votre déclaration et prennent en charge la remise en état de votre véhicule. Et votre assurance règle directement l'atelier, seule la franchise restant à votre charge.

Une offre assurance automobile, immédiate et sûre, chez votre Parternaire * ou par téléphone au 0 800 410 420.
N'hésitez pas à demander un devis à l'occasion de l'échéance annuelle de votre contrat d'assurance auto !

*pour les points de vente disposant d'une personne habilitée à la vente d'assurance auto.

* Voir les conditions générales du Contrat d'Extension de Garantie véhicule neuf disponibles chez votre Partenaire Volkswagen, garantie souscrite auprès de Volkswagen Versicherung AG - SA de droit allemand – Capital social : 50 000 € – Succursale France : 266, av. Président Wilson – 93218 Saint-Denis La Plaine Cedex – RCS Bobigny 529 212 912 – Société d'assurance régie par le Code des assurances et soumise au contrôle de l'Autorité de Contrôle Prudentiel (ACP) 61, rue Taitbout – 75436 Paris Cedex 09, par l'intermédiaire de Volkswagen Bank GmbH, SARL de droit allemand – Capital social : 318 279 200 € – Succursale France : 266, av. du Président Wilson – 93218 Saint-Denis La Plaine Cedex – RCS Bobigny 451 618 904 – ORIAS : 08 040 267 (www.orias.fr).

** Tarifs en vigueur au 01/01/2011. Voir les conditions générales des contrats Forfait Service Entretien et Forfait Service Entretien + disponibles chez votre Partenaire Volkswagen, prestations souscrites auprès de RAC Service Europe, Société Anonyme au capital de 365 878 €, Siège social : 109, boulevard Stalingrad – 69100 Villeurbanne – RCS Lyon n° B 333 375 426, société régie par le Code des assurances soumise au contrôle de l'Autorité de Contrôle Prudentiel (ACP) 61, rue Taitbout – 75436 Paris Cedex 09, par l'intermédiaire de Volkswagen Bank GmbH – SARL de droit allemand – Capital social : 318 279 200 € - Succursale France : 266, avenue du Président Wilson – 93218 Saint-Denis La Plaine Cedex – RCS Bobigny 451 618 904 – Intermédiaire d'assurance n° ORIAS : 08 040 267 (www.orias.fr).

***Contrats souscrits auprès de NEXX Assurance SA. Société anonyme au capital de 16 182 000 € entièrement versé. Siège social : Chaban de Chauray 79000 Niort. RCS Niort 403 329 519 – Code APE 6512 Z. Entreprise régie par le Code des Assurances. N°TVA Intracommunautaire FR 93 403 329 519 par l'intermédiaire de Volkswagen Bank GmbH – SARL de droit allemand – Capital social : 318 279 200 € – Succursale France : 266, avenue du Président Wilson – 93218 Saint-Denis La Plaine Cedex – RCS Bobigny 451 618 904 – Intermédiaire d'assurance n° ORIAS : 08 040 267 (www.orias.fr).

Nouveau Touran

Volkswagen France
Direction de Groupe VOLKSWAGEN France s.a.
BP 62 – 02601 Villers-Cotterêts Cedex

www.volkswagen.fr

Remarque.
Les voitures photographiées dans ce catalogue comportent des équipements et des accessoires en option.
Les automobiles Volkswagen étant commercialisées dans le monde entier, leurs caractéristiques peuvent différer d'un pays à l'autre. Pour la définition exacte des modèles disponibles en France, veuillez consulter votre Partenaire Volkswagen. D'autre part, Volkswagen se réserve le droit de modifier à tout moment et sans préavis le modèle décrit dans ce catalogue. Malgré le soin apporté à sa réalisation, celui-ci ne peut constituer un document contractuel.

Votre Partenaire Volkswagen

Groupe VOLKSWAGEN France s.a. RC Soissons B 602 025 538
Visuels : www.volkswagen-press.de
Sous réserve de modifications - Édition : mai 2011